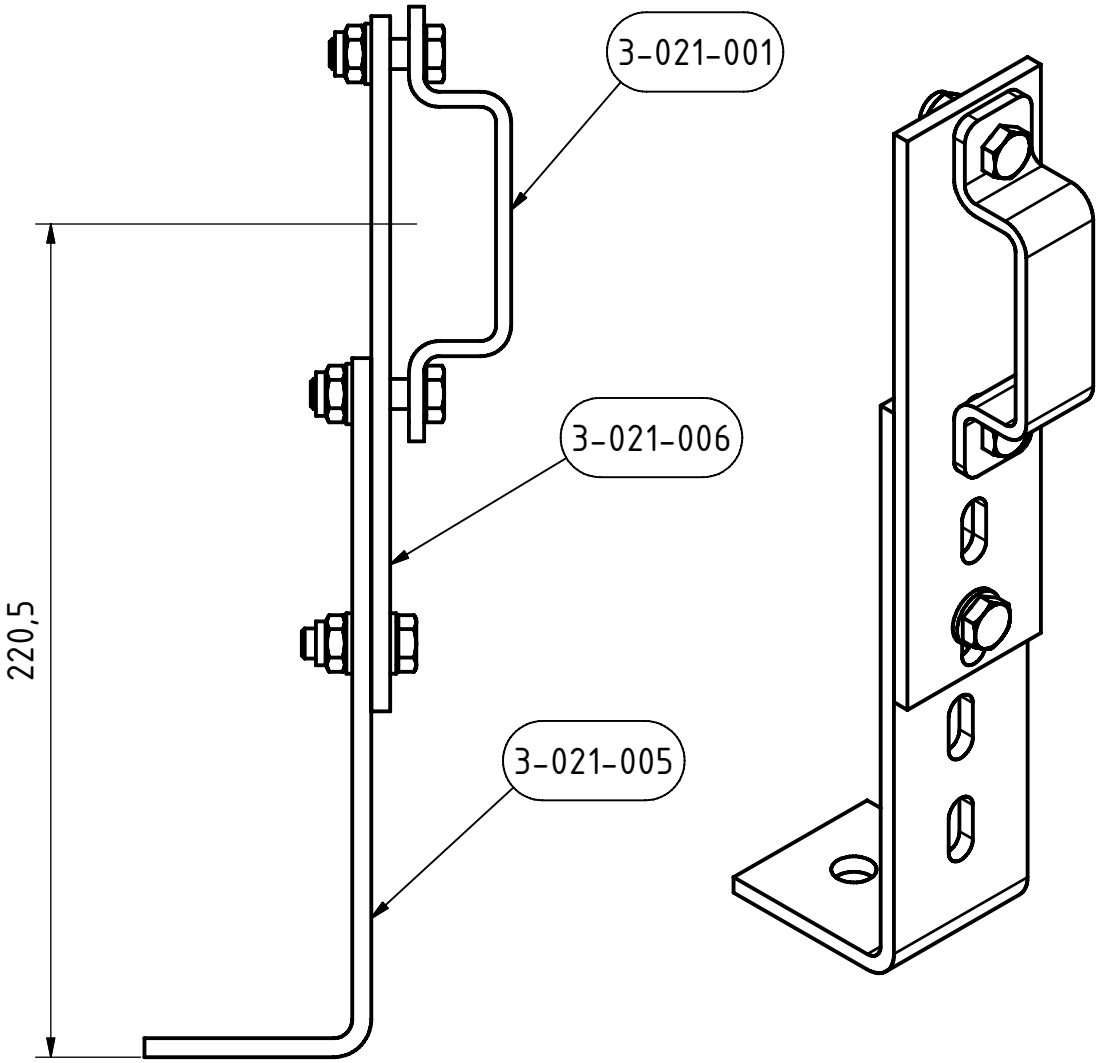


| Pos. | Anz. | Bauteilnummer | Bezeichnung | Halbzeug | Material | Masse (kg) |
|---|---|---|---|---|---|---|
| 1 | 1 | 3-021-001 | Klemmschelle f. Wandanker | Bl 4 | St 37 | 0,11 |
| 2 | 1 | 3-021-005 | Wandanker versch 150-250 | Bl 5 | St 37 | 0,43 |
| 3 | 1 | 3-021-006 | Traeger verstellbar | Bl 5 | St 37 | 0,34 |
| 4 | 2 | DIN 933 - M8x25 | Sechskantschraube | | Stahl | 0,02 |
| 5 | 1 | DIN 933 - M8x30 | Sechskantschraube | | Stahl | 0,02 |
| 6 | 3 | DIN 985 - M8 | Sechskantmutter | | Stahl | 0,01 |
| 7 | 4 | DIN 125 - A 8,4 | Unterlegscheibe | | Stahl | 0,00 |

Gesamtgewicht: 0,96 kg

| | Datum | Name |
|---|---|---|
| Gezeichnet | 27.08.2007 | Eggert |
| Kontrolliert | | |
| Norm | | |

Wandanker versch 150-250

IMD Dresden GmbH
Karlsruher Str. 109 01189 Dresden

3-020-004

1

A4

| Status | Änderungen | Datum | Name |
|---|---|---|---|