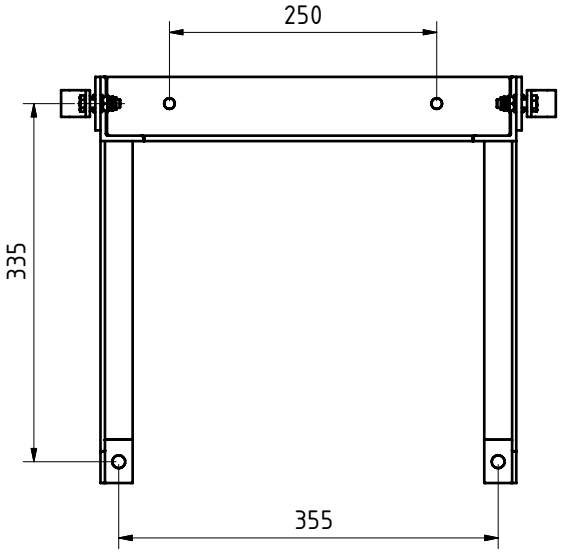

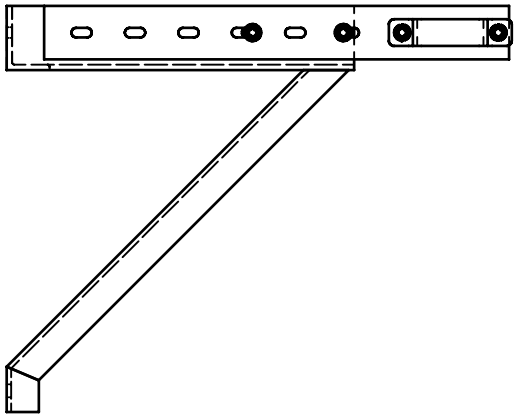

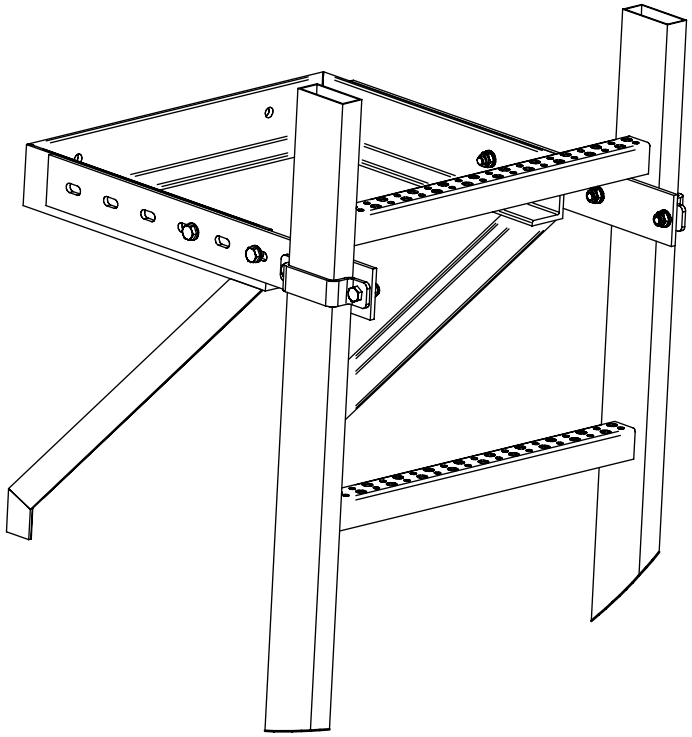

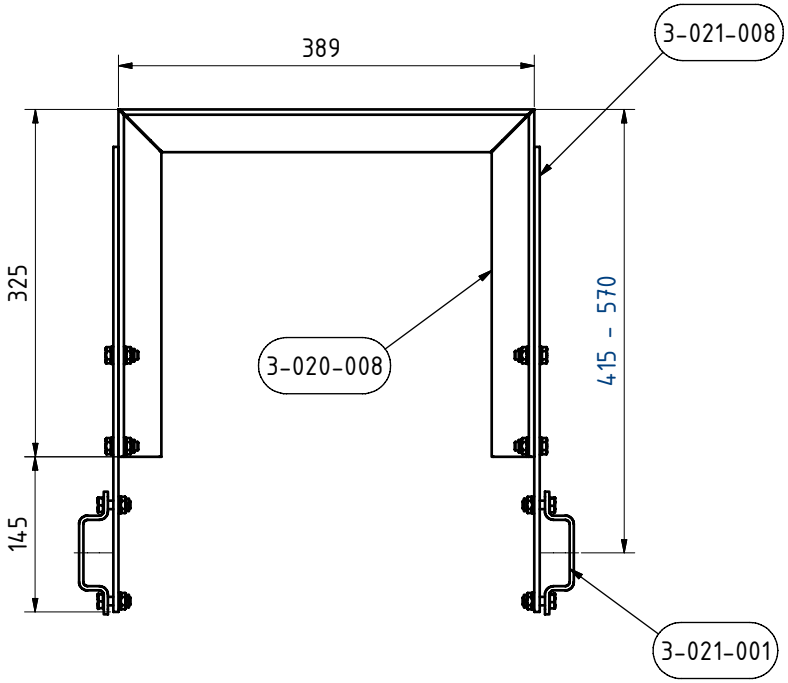

Pos.	Anz.	Bauteilnummer	Bezeichnung	Halbzeug	Material	Masse (kg)
1	1	3-020-008	Wandkonsole			5,22
2	2	3-021-008	Traeger verstellbar	Bl 5	St 37	0,81
3	2	3-021-001	Klemmschelle f. Wandanker	Bl 4	St 37	0,11
4	8	DIN 933 - M8x25	Sechskantschraube		Stahl	0,02
5	8	DIN 985 - M8	Sechskantmutter		Stahl	0,01
6	12	DIN 125 - A 8,4	Unterlegscheibe		Stahl	0,00

Gesamtgewicht: 7,26 kg

	Datum	Name
Gezeichnet	27.08.2007	Eggert
Kontrolliert		
Norm		

Wandbefest. mit Konsole

IMD Dresden GmbH
Karlsruher Str. 109 01189 Dresden

3-020-007

1

A3

Status	Änderungen	Datum	Name